Szczegół przejścia przez ścianę budynku

1:10

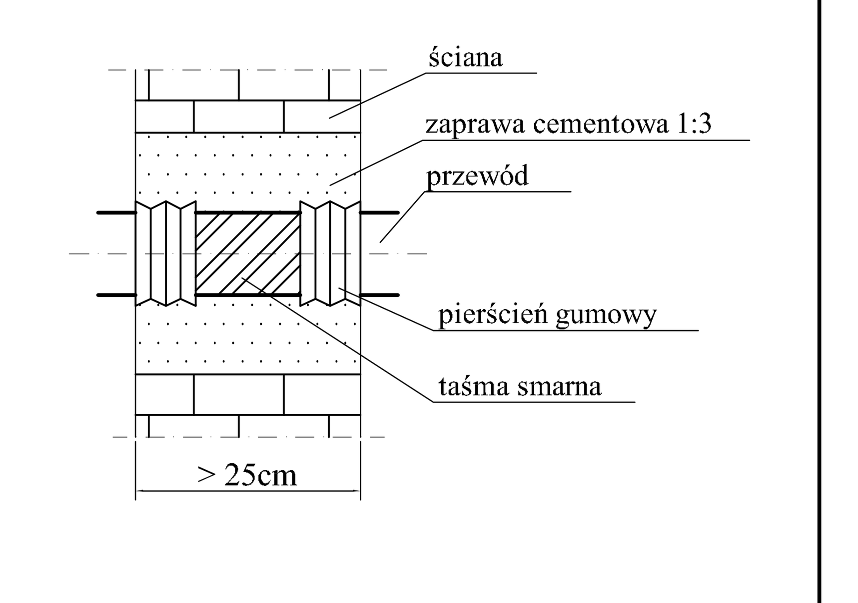

UWAGA:

1. *Dokładne położenie uzbrojenia terenu w miejscach kolizji należy ustalić za pomocą przekopów kontrolnych ręcznych.*
2. *Przy skrzyżowaniach z gazociągami stosować się do normy PN-91/M34501*
3. *Zabrania się prowadzenia robót ziemnych sprzętem mechanicznym w odległości mniejszej niż 2m od kabla.*
4. *Prace w rejonie skrzyżowań z istniejącym uzbrojeniem terenu prowadzić pod nadzorem właściciela sieci.*
5. *Na kablach elektroenergetycznych założyć rury AROT'a o długości 3m i średnicy Ø160 na kablach eSN i Ø110 na kablach eNN. Końcówki rur zaślepić.*
6. *W razie konieczności zmienić poziom prowadzenia ciepłociągu z zachowaniem kierunku spadków*

	Imię i nazwisko	Nr uprawnień	Data	Podpis
Projektował	Grażyna Wilk	791/01	02.2018	
Wykonał	Jakub Wilk		02.2018	
Sprawdził				

EKO-WILMAR sp. z o.o.
ul. Gagarina 3/15
44-100 Gliwice

Faza: P.B.-W.

Nr projektu: SC-06/18

Podziałka: 1:100/1:250

Obiekt: Przyłącze sieci cieplnej w/p do budynku mieszkalnego przy ul.Pszczyńskiej 126-128 w Gliwicach.
obręb: Nowe Gliwice, działki nr: 400
obręb: Trynek, działki nr: 1194, 448, 449, 450, 456, 471, 1191, 473, 475/1, 475/5, 491

Tytuł rysunku: *Profil - ark.2*

Inwestor: PEC Gliwice, 44-100 Gliwice, ul. Królewskiej Tamy 135

Nr rysunku: SC-06/18/03

Niniejszy rysunek techniczny jest własnością "Eko-Wilmar" Sp. z o.o. . Kopiowanie, wykorzystywanie w całości lub w części bez pisemnej zgody jest zabronione. Naruszenie zastrzeżenia będzie dochodzone zgodnie z przepisami kodeksu cywilnego i karnego.